防水平面把手鎖

Waterproof flat handle lock

TM-538

〔TM-538-4〕系列
〔TM-538-5〕系列

商品介紹 Product description

1.三點鎖定結構 (負載桿系統結構)。
2.防水性能佳。
3.適用於側桿鑰匙。
4. TM-538-1 / TM-538-2 / TM-538-3 三個系列皆可左右兼用。
5.僅提供 TM-538-4與TM-538-5 兩個系列，採用一觸式自動鎖定設計，且僅在手把鎖定時方可拔出鑰匙。

●材質：鋅合金 (ZDC)
●表面處理：鍍鉻、鍍黑鉻、黑色噴漆、鍍銀
●用途：IT 設備、半導體設備等

1. 3-point locked structure (lod bar system structure).
2. Good waterproof performance.
3. Suitable for side lever keys.
4. All three series, TM-538-1 / TM-538-2 / TM-538-3, can be used for both left and right use.
5. Available in the TM-538-4 and TM-538-5 series only, with one-touch automatic locking and key removal possible only when locked.

●Material: Zinc alloy (ZDC)
●Finish: Satellite chrome plating,black chrome painting,black painting,silver plating.
●Uses: IT equipment,semiconductor equipment,etc.

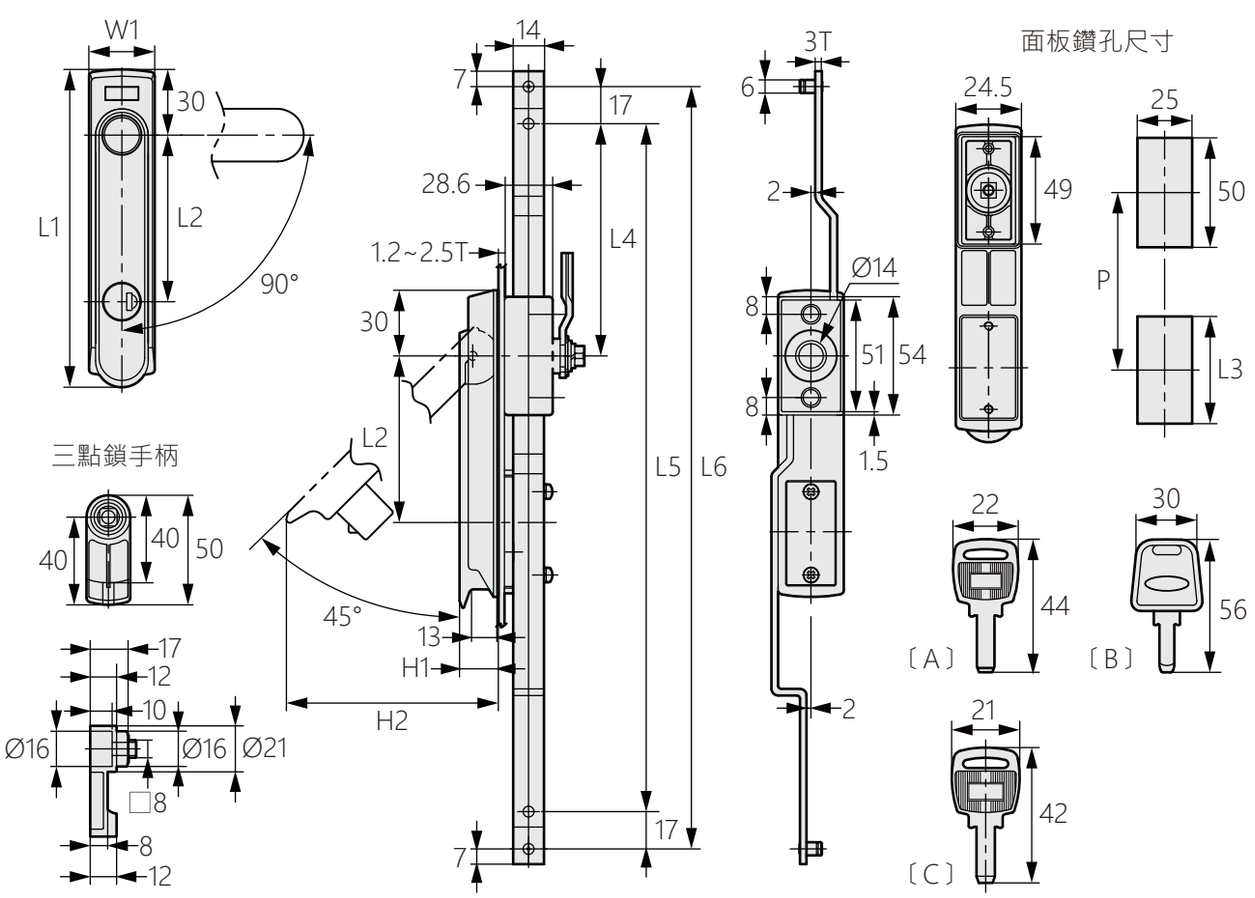

*鑰匙有A/B/C共三款，可以選擇想要的款式，例如：TM-538-1-1-A
*TM-538-1-4、TM-538-3系列、TM-538-4-3只有A/C款鑰匙，沒有B款鑰匙

商品型號				L1	L2	L3	L4	L5	L6	W1	P	H1	H2
鍍黑鉻	黑色噴漆	鍍鉻	鍍銀										
TM-538-1-1	TM-538-1-2	TM-538-1-3	TM-538-1-4	164	100	50	106	312	346	34	100	20	112
TM-538-2-1	TM-538-2-2	TM-538-2-3		145	76	49		307	341	30	81	18	97
TM-538-3-1		TM-538-3-2		164	100	50		312	346	34	100	20	112
TM-538-4-1		TM-538-4-2	TM-538-4-3		93.5								
TM-538-5-1		TM-538-5-2		145	74.5	49		307	341	30	81	18	97